CUBETAS VENTANILLA

Ref. 211 – Góndola

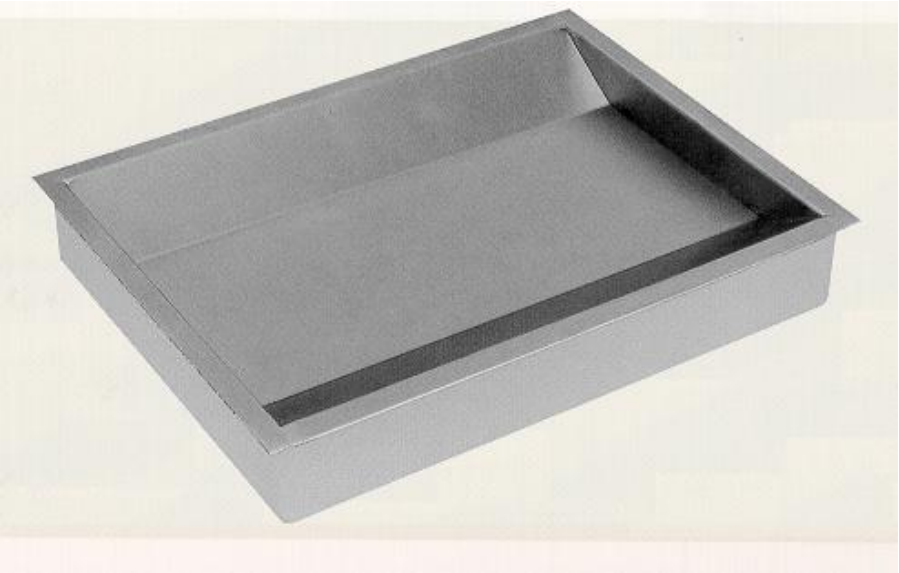

CUBETA GÓNDOLA BLINDADA

Modelo **GÓNDOLA**

Características técnicas:

Cubeta pasa-documentos: Construida en su parte superior de acero inoxidable, dispone de pestañas tapa juntas que facilitan su instalación o adaptación en el mostrador, y en su parte inferior construida con chapa de acero F-111 de 6 mm. de espesor, cuyo interior está relleno de un material sólido, impidiendo el paso de un proyectil.

Acabado : En esmerilado fino

La finalidad de este sistema es pasar documentos o efectivo manteniendo un nivel de protección del cajero ante elementos de intimidación o ataque.

Sistema muy **adecuado** para, **mostradores de recaudación**: Entidades Bancarias, Administraciones de Loterías y Apuestas Mutuas, Grandes Superficies, Parkings, Instituciones Oficiales, etc. ...

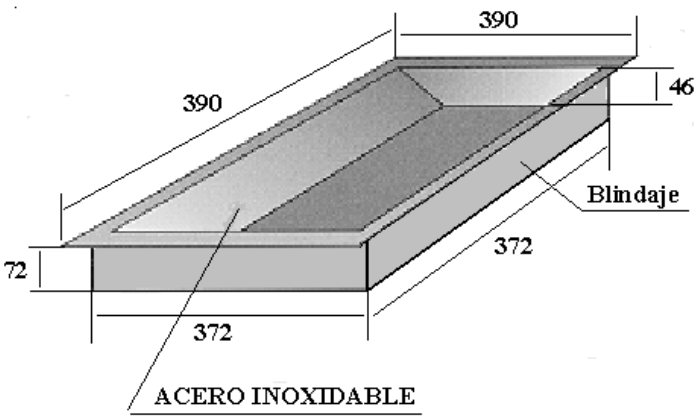

Dibujo Acotado

	Dimensiones Exteriores			Dimensiones interiores			Dimensiones útiles		Protección	Peso
Modelo	**Alto**	**Ancho**	**Fondo**	**Alto**	**Ancho**	**Fondo**	**Alto**	**Ancho**	**Blindada**	Kg.
Góndola	72	390	390	70	372	368	46	358	Sí	15

* Medidas en milímetros